ADVER
КОМПЛЕКСНЫЕ РЕКЛАМНЫЕ РЕШЕНИЯ

Республика Казахстан, г.Актау, 3-Б мкр., здание 55/1
+7 (777) 799 99 15 | +7 (7292) 507-000
info@adver.kz | www.adver.kz

Стоимость размещения рекламы в календарь 2023 г.

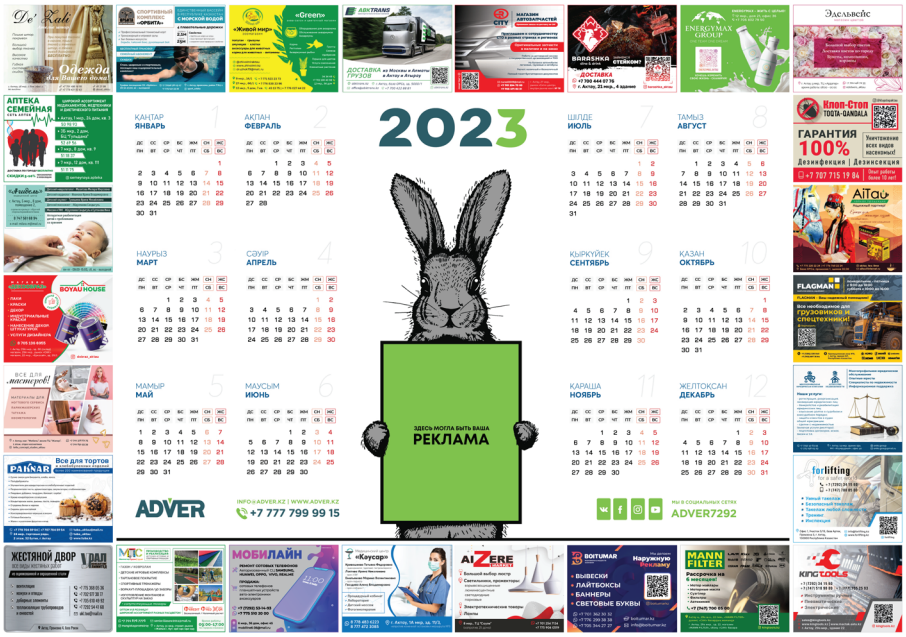

Размер календаря
100x70 см

Плотность бумаги
150 грамм

Тираж
5 000 экземпляров

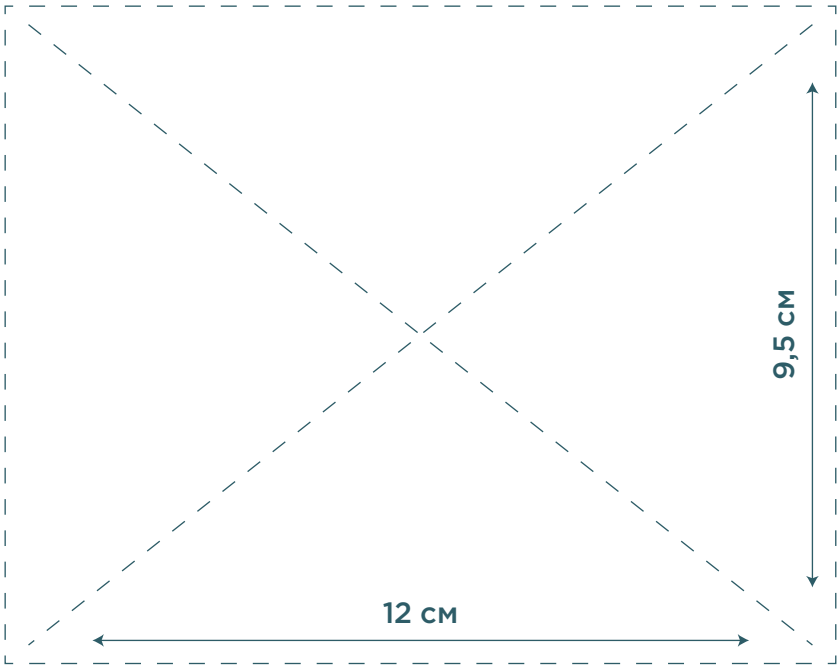

Размер модуля
12x9,5 см

Количество модулей
26 штук

Стоимость
*60.000 тенге

Большой модуль
14x19 см

Стоимость:
*150.000 тенге

КАЛЕНДАРЬ РАСПРОСТРАНЯЕТСЯ СРЕДИ КЛИЕНТОВ И ПАРТНЕРОВ КОМПАНИИ

Заметность

всего 26 модулей

Долгосрочное вложение

Реклама работает
минимум 1 год
(это всего 4167 тенге в месяц)

Широкий охват

Свыше 5000 компаний
с гарантией адресной
доставки